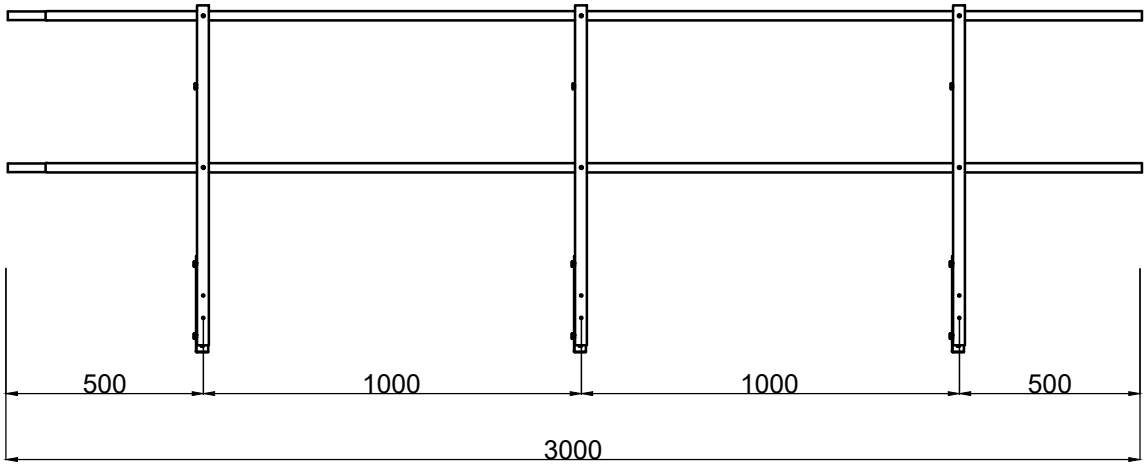

	НАИМЕНОВАНИЕ	Кол-во
1	Опора РП-ОГ-21 (толщ. 1,5мм)	3
2	Опорная стойка РП-ОГ-900 (толщ. 1,5мм)	3
3	Опорная нога РП-ОГ-595 (толщ. 1,5мм)	3
4	Труба D25 3000мм (толщ. 1мм)	2
5	Болт М8х20	9
6	Саморез 4,2х13	8
7	Саморез Глухарь М8Х50	6
8	ЕПДМ прокладка	6
9	Заглушка D25	2

Вид сбоку

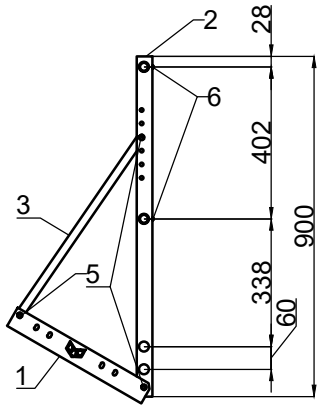

Ограждение РП-ОГ-900

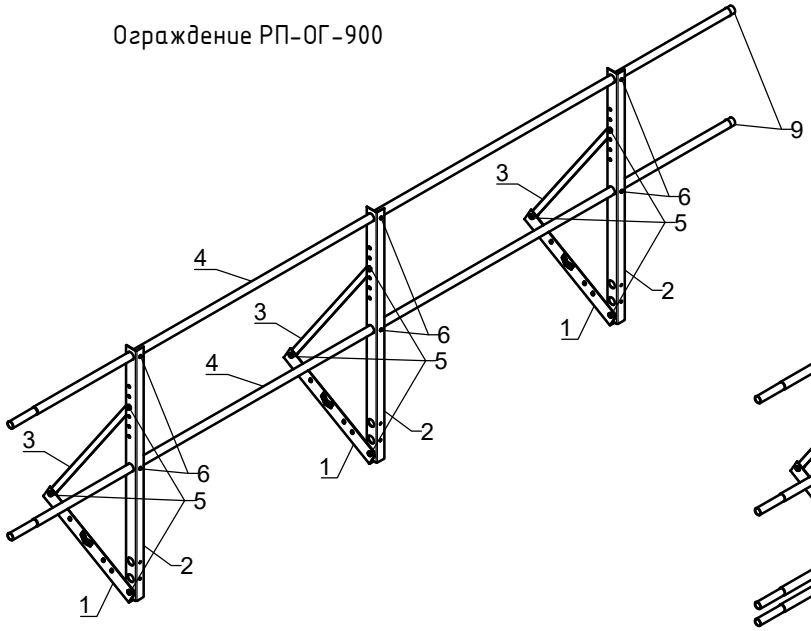

Ограждение РП-ОГ-900
с функцией снегозадержания

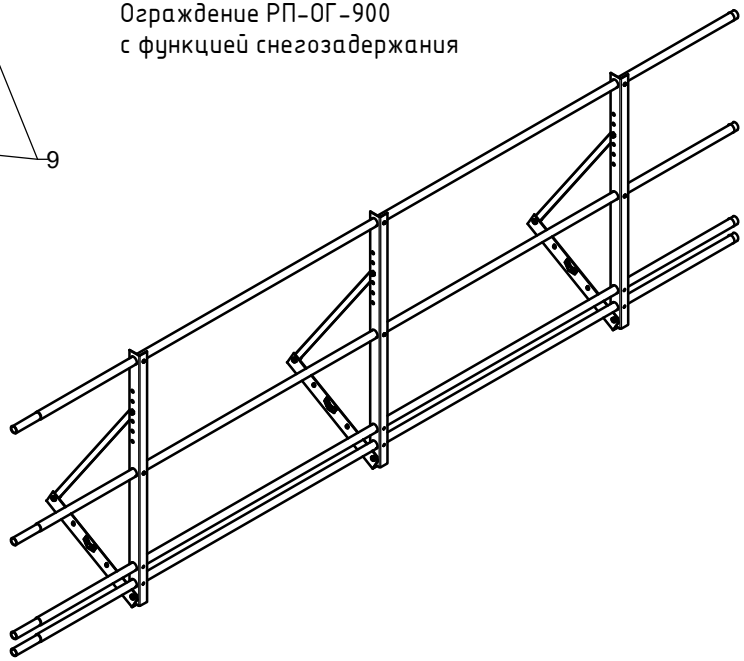

Узел крепления к кровле

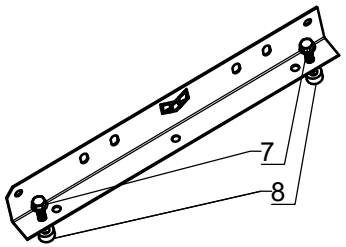

Изм.	Лист	№ докум.	Подп.	Дата
Разраб.				
Пров.				
Т.контр.				
Н.контр.				
Утв.				

Ограждение РП-ОГ-900

Лит.	Масса	Масштаб
		1:20
Лист	Листов	

BUILDSTOR
кровельные и фасадные материалы

Подп. и дата | Инв. № дубл. | Взам. инв. № | Подп. и дата | Инв. № подл.

Копировал | Формат A4